ATN

PIAF 12E

Teleskopmast-Arbeitsbühne

Built for Rental

TECHNISCHE DATEN

Arbeitshöhe ..... 11,83 m
Seitliche Reichweite ..... 5,10 m
Steigfähigkeit ..... 30 %
Elektrischer Antrieb

▲ STANDARDAUSSTATTUNG

- Räder aus nicht markierenden Gummi
- Leichter Einstieg in den Korb mittels Schwingtüren
- Korblast 200 kg
- Batterie 48V 260 Ah
- Integriertes HF-Ladegerät
- Batterie Zentralbefüllung
- Oberwagendrehung 352°
- Steigfähigkeit 30 %
- Verfahrbar bis max. Höhe
- Integrierte farbige LCD-Diagnosenkonsole
- Kran und Verzurroesen
- Batterie-Entladungsanzeige
- Anzeige der Schräglage mit Warnsignal
- Überlastanzeige
- Blinkleuchte
- Betriebsstundenzähler

★ ZUBEHÖRE & OPTIONEN

- Druckluftleitung
- 220 V Steckdose auf der Plattform
- Automatik-Ladegerät 110 / 220 V
- Stopp der Bewegungen bei Schräglage von > 2°
- Signalton bei Fahrbetrieb
- Lebensmittelechtes Hydrauliköl
- Biologisch abbaubares Hydrauliköl
- Signalton bei Fahrt und Bewegungen
- Einklemmschutz (Anti-crushing system)
- Lackierung nach Kundenwunsch

PIAF 12E

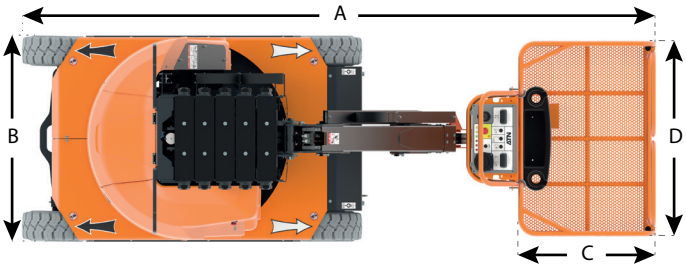

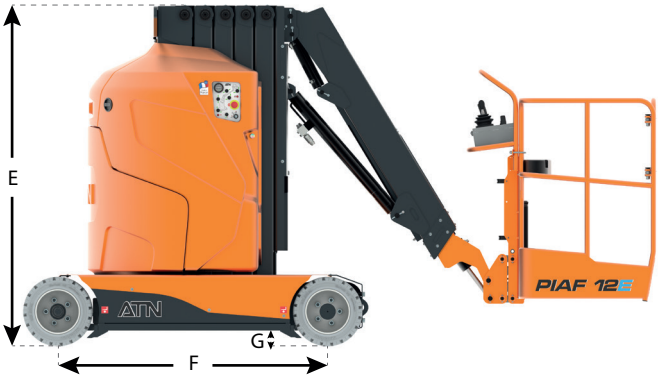

	Arbeitshöhe	11,83 m
	Höhe des Plattformbodens	9,83 m
	Seitliche Reichweite	5,10 m
	Nutzlast (im Korb, 2 Personen, Windstärke 0 km/h)	200 kg
	Nutzlast (außen, 1 Person, Windstärke < 45km/h)	200 kg
A	Länge	3,66 m
B	Breite	1,20 m
C	Plattformlänge	0,80 m
D	Plattformbreite	0,93 m
E	Höhe	1,98 m
F	Achsabstand	1,55 m
G	Bodenfreiheit	8 cm
	Oberwagendrehung	352° NC
	Höchstgeschwindigkeit (eingefahrene Position)	6 km/h
	Höchstgeschwindigkeit (ausgefahrene Position)	0,9 km/h
	Zulässiges Gefälle (eingefahrene Position)	30%
	Maximale Schräglage	2°
	Innerer Wendekreis (Ri)	0,66 m
	Äußerer Wendekreis (Re)	2,49 m
	Gesamtgewicht	4350 kg
	Bodendruck	1569 kN/m²

CE

Die Maschine entspricht der geltenden Regelung (EN 280).
Da das Unternehmen ATN stets um die Verbesserung seiner Produkte bemüht ist, behält es sich das Recht vor, ohne vorherige Ankündigung Veränderungen an den Produktspezifikationen vorzunehmen

RT : Arbeitskreis
Ri : Innerer Wendekreis
Re : Äußerer Wendekreis

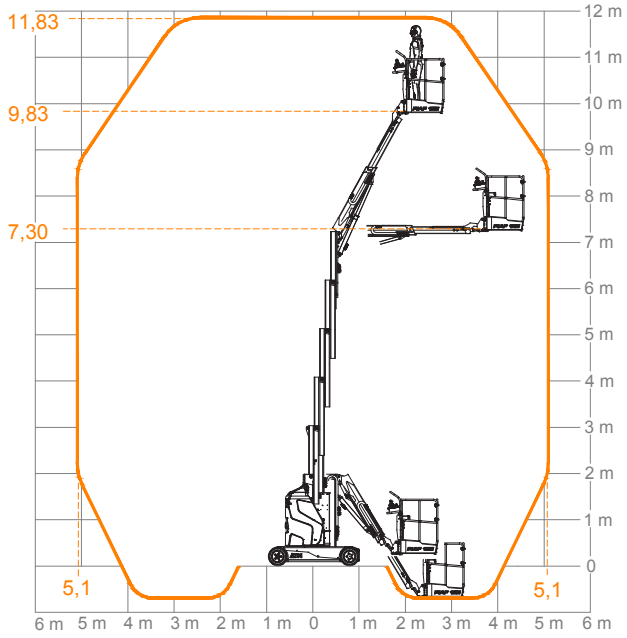

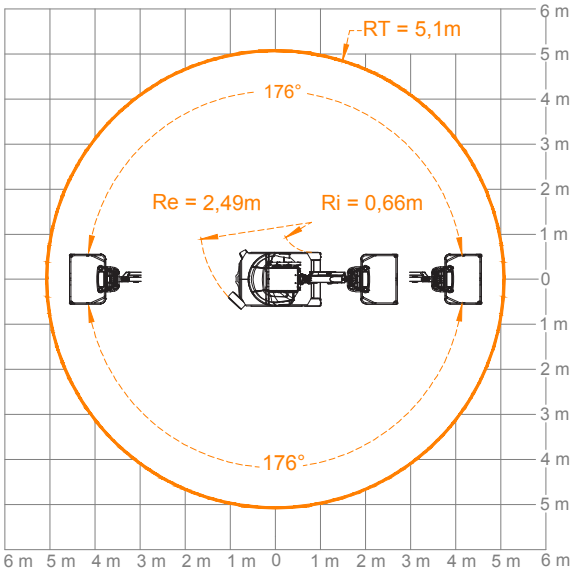

Lieu-dit Bacqué - Rue André Thévet - 47400 FAUILLET - FRANCE
Tél. : + 33 (0)553 798 320 - contact@atnplatforms.com - www.atnplatforms.com